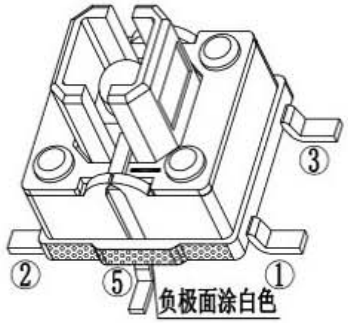

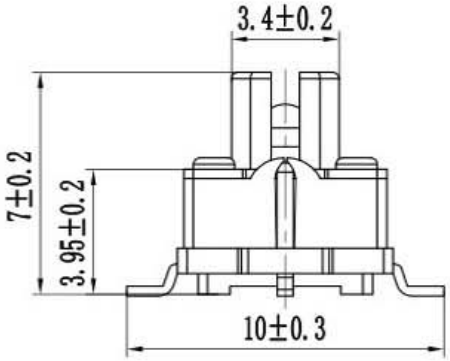

元件面孔位图

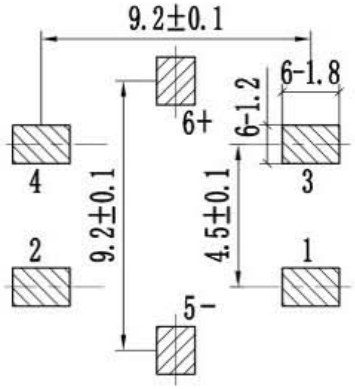

电原理图

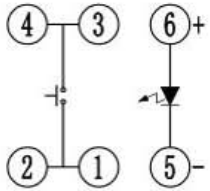

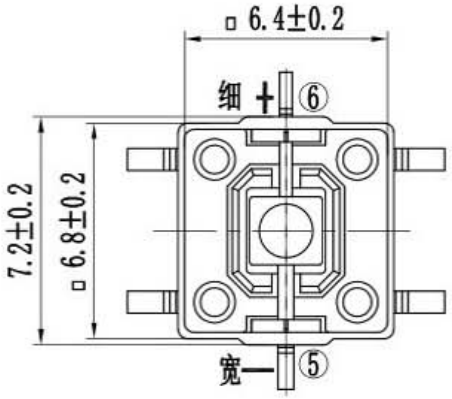

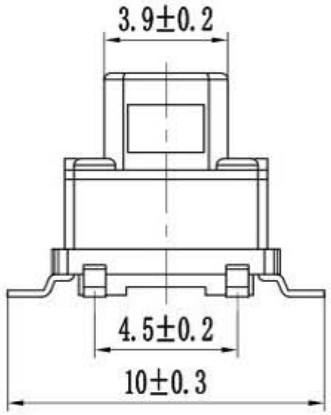

轻触开关主要技术指标： Main Specifications:

气候等级 Climate Grade	额定值 Rated Values	接触电阻 Contact Resistance	耐电压 Dielectric Strength	绝缘电阻 Insulation Resistance	动作力 Operating Force	寿命 Life	盐雾试验 Salt mist. Test
-25℃ 至 +75℃	30V DC,30mA	≤0.03Ω	250V AC	≥100MΩ	260gf±50gf	10W times	12±1 hours.

序号	零件料号	名称	材料	数量	镀层/颜色	备注
6	——	LED灯		1	黄色	A0701白光
5	——	塑盖	PET	1	透明	A0701
4	——	按钮	PPA	1	黑色	A0701
3	——	弹片	不锈钢	1	Ag	借0601(φ5)
2	——	塑座	PPA	1	黑色	A0701
1	——	卡件	H62	1	Ag	借A0801

广东科斯达开关厂

变更单号	版本	日期	内容描述	变更	审核	批准	未注公差	
							>20~	±0.15
							>10~20	±0.10
							>5~10	±0.05
							~5	±0.03

带灯轻触外形图

设计	易光明	19.08.05	产品型号
审核	张厚富	19.08.05	产品料号 7×7H 白灯260g10W贴10长
批准	张厚军	19.08.05	
比例	4:1	单位 mm	页码 1 OF 1 A4